Productfiche
SUZ-M25VA | MLZ-KP25VF | MLP-444W

Buitenunit Binnenunit					SUZ-M25VA MLZ-KP25VF
Set	Koeling	Nominale capaciteit		kW	2,5 (1,4~3,2)
		Opgenomen vermogen		kW	0,590
		SEER of $\eta_{s,c}$			6,2
		Seizoensenergieklasse			A++
		Jaarlijks energieverbruik		kWh	141
	Verwarming	Nominale capaciteit		kW	3,2 (1,4~4,2)
		Opgenomen vermogen		kW	0,800
		SCOP of $\eta_{s,h}$			4,4
		Seizoensenergieklasse			A+
		Jaarlijks energieverbruik		kWh	697
		Capaciteit bij -10°C		kW	1,9 (0,8~2,5)
Buitenunit	Specificaties	Afmetingen (B x D x H)		mm	800 x 285 x 550
		Gewicht		kg	30,0
		Koeling	Geluidsvermogen	dB(A)	59
			Geluidsdruk	dB(A)	45
			Luchtvolume	m^3/u	2.178
			Toepassingsgebied	°C	-10~46
		Verwarming	Geluidsdruk	dB(A)	46
			Luchtvolume	m^3/u	2.076
			Toepassingsgebied	°C	-10~+24
	Koeltechnische gegevens	Diameter vloeistof- & gasleiding		"	1/4 - 3/8
		Maximale leidinglengte		m	20
		Maximaal hoogteverschil		m	12
		Koelmiddel			R32
		Hoeveelheid koelmiddel		kg	0,7
		CO_2-equivalent		ton	0,439
		Koelmiddelvoorvulling voor		m	7
		Navulhoeveelheid koelmiddel		g/m	20
		Maximale koelmiddelvulling		kg	0,9
		CO_2-equivalent bij max. koelmiddelvulling		ton	0,614
	Elektrische gegevens	Voedingsspanning		V;f;Hz	230;1;50
		Voedingskabel		mm^2	3G 2,5
		Afzekering		A	10
Binnenunit	Specificaties	Afmetingen (B x D x H)		mm	1102 x 360 x 185
		Gewicht		kg	15,5
		Koeling	Geluidsvermogen	dB(A)	52
			Geluidsdruk	dB(A)	27-31-34-38
			Luchtvolume	m^3/u	360-432-480-528
		Verwarming	Geluidsdruk	dB(A)	26-27-34-37
			Luchtvolume	m^3/u	360-420-492-552
		Beschikbare statische druk		Pa	0
	Specificaties rooster	Afmetingen (B x D x H)		mm	1200 x 424 x 20
		Gewicht		kg	3,5
	Elektrische gegevens	Voedingsspanning		V;f;Hz	Via de buitenunit
		Voedingskabel		mm^2	-
		Afzekering		A	-
		Communicatiekabel		mm^2	4G 2,5

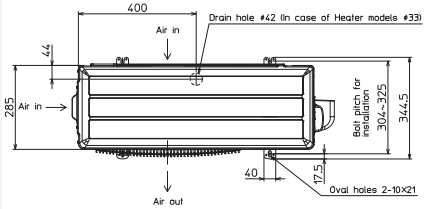

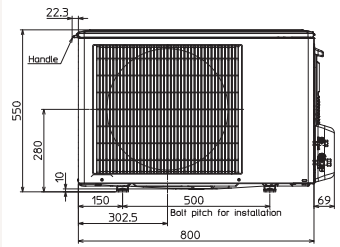

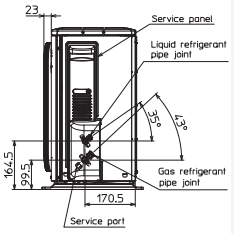

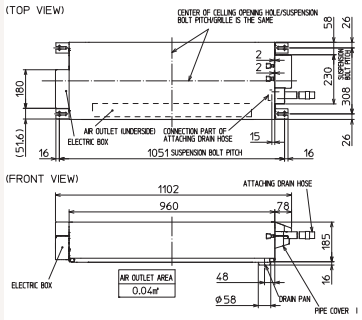

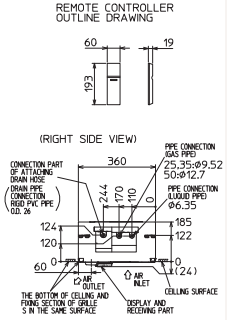

Fiche produit

SUZ-M25VA | MLZ-KP25VF | MLP-444W
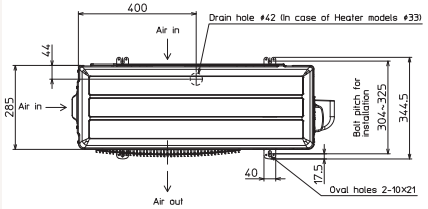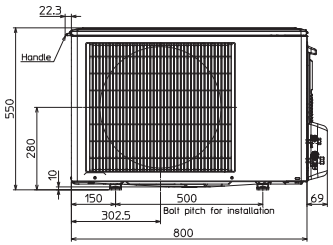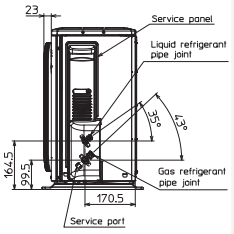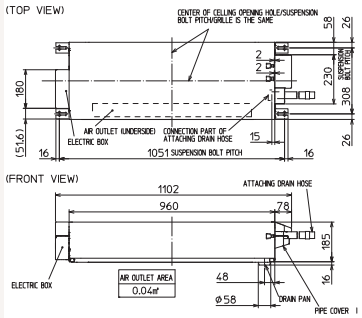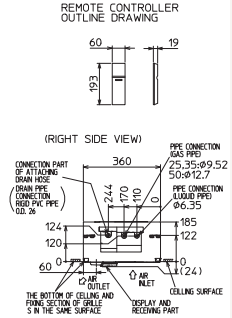
Unité extérieure Unité intérieure					SUZ-M25VA MLZ-KP25VF
Set	Froid	Capacité nominale		kW	2,5 (1,4~3,2)
		Puissance absorbée		kW	0,590
		SEER ou $\eta_{s,c}$			6,2
		Classe énergétique saisonnier			A++
		Consommation annuelle d'énergie		kWh	141
	Chauffage	Capacité nominale		kW	3,2 (1,4~4,2)
		Puissance absorbée		kW	0,800
		SCOP ou ηs,h			4,4
		Classe énergétique saisonnier			A+
		Consommation annuelle d'énergie		kWh	697
		Puissance à -10°C		kW	1,9 (0,8~2,5)
Unité extérieure	Spécifications	Dimensions (L x P x H)		mm	800 x 285 x 550
		Poids		kg	30,0
		Froid	Puissance acoustique	dB(A)	59
			Pression acoustique	dB(A)	45
			Débit d'air	m^3/h	2.178
			Plage de fonctionnement	°C	-10~46
		Chauffage	Pression acoustique	dB(A)	46
			Débit d'air	m^3/h	2.076
			Plage de fonctionnement	°C	-10~+24
	Données frigorifiques	Diamètre conduite liquide & gaz		"	1/4 - 3/8
		Longueur maximale		m	20
		Dénivellation maximale		m	12
		Type de fluide frigorigène			R32
		Précharge de fluide frigorigène		kg	0,7
		Précharge de fluide frigorigène pour		m	7
		Volume de mise à niveau du fluide frigorigène		g/m	20
		Équivalent CO_2		tonnes	0,439
		Charge de fluide frigorigène maximale		kg	0,9
		Équivalent CO_2 en charge maximale		tonnes	0,614
	Données électriques	Alimentation électrique		V;ph;Hz	230;1;50
		Câble d'alimentation		mm^2	3G 2,5
		Taille de fusible recommandée		A	10
Unité intérieure	Spécifications	Dimensions (L x P x H)		mm	1102 x 360 x 185
		Poids		kg	15,5
		Froid	Puissance acoustique	dB(A)	52
			Pression acoustique	dB(A)	27-31-34-38
			Débit d'air	m^3/h	360-432-480-528
		Chauffage	Pression acoustique	dB(A)	26-27-34-37
			Débit d'air	m^3/h	360-420-492-552
		Pression statique disponible		Pa	0
	Spécifications grille	Dimensions (L x P x H)		mm	1200 x 424 x 20
		Poids		kg	3,5
	Données électriques	Alimentation électrique		V;ph;Hz	Via l'unité extérieure
		Câble d'alimentation		mm^2	-
		Taille de fusible recommandée		A	-
		Câble de communication		mm^2	4G 2,5